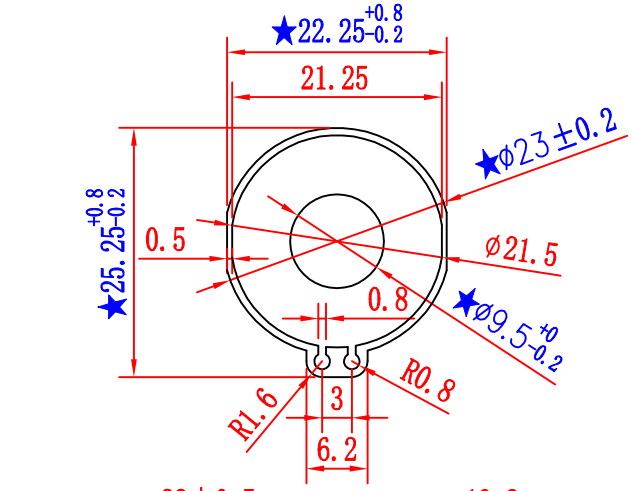

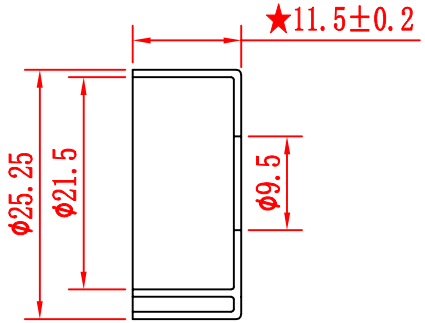

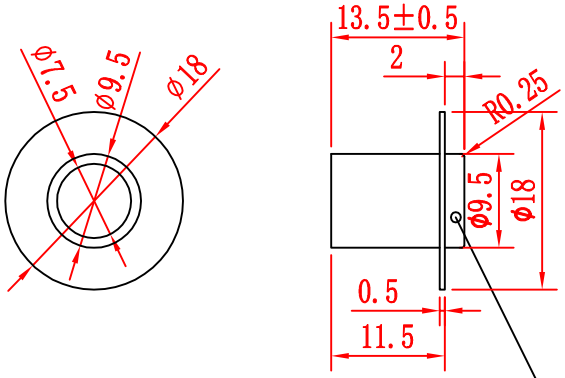

尾部外径所有尺寸放大0.20mm

橡胶件

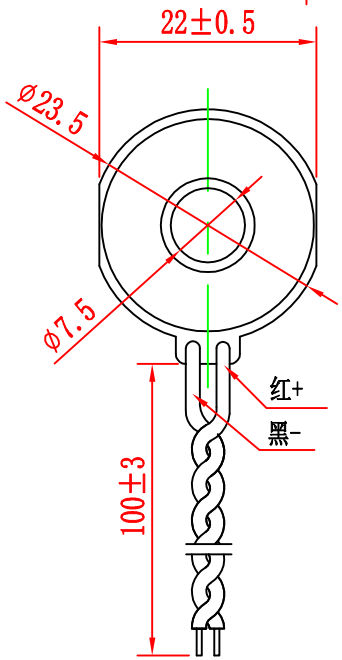

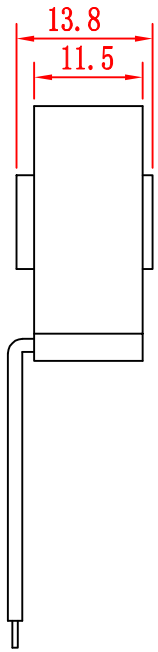

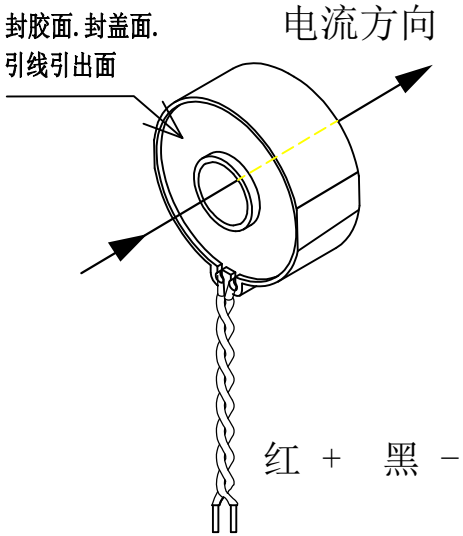

导线加白色插座

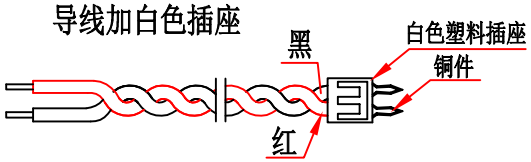

铜片型号:SCN-PT(HX25006-PT)
白色插座型号:SCN-2Y(25006-2Y)

技术要求								
	线圈匝数	2500	基本电流	5A	耐压3kV/1min	≤1mA	湿度	≤95%
	磁芯尺寸	13X17.8X5恒磁	次级电流	2mA	精度等级	0.1	绝缘电阻	>1kMΩ
	线径	0.1mm	最大电流	80A	抗直流分量误差 最大电流/√2 A	/	负载	25Ω
	绕线方式	环绕	温度（℃）	-40～80	有无抗直流分量	无		
	线圈内阻（25℃时）	R≤150Ω	引线剥头长度	3-4mm	导线长度	壳外缠绕后总长100±3mm		
	导线	线规	线号	导线与插片连接按GBT18290[1].2-2000无焊连接;去皮后插片与导线连接处拉力大于20N.				
		UL1569	24AWG					
	测试要求:按照JJG 313-1994电流互感器检定规程执行							
	公差要求:未注公差按GB/T1804-2000m级标准执行							
	外观要求:零件平整、无毛刺、明显压痕、裂纹、飞边等							

标记	处数	更改简述	更改文件	签名	年月日
V3	5	更改尺寸工差	更改文件	沈鑫杰	220119
V2	2	更改最大电流、线圈内阻	更改文件	周沈杰	210923

设计	徐丽平	20220119	标准化	周沈杰	20220119
审核	朱洲伟	20220119			
工艺	沈鑫杰	20220119	批准	沈华飞	20220119

塑壳:阻燃 PBT
环氧树脂灌封

阶段标记 | 重量 | 比例

共 1 张 第 1 张

010301315
CS-5-80AC-2

互感器

永泰隆 YongTaiLong